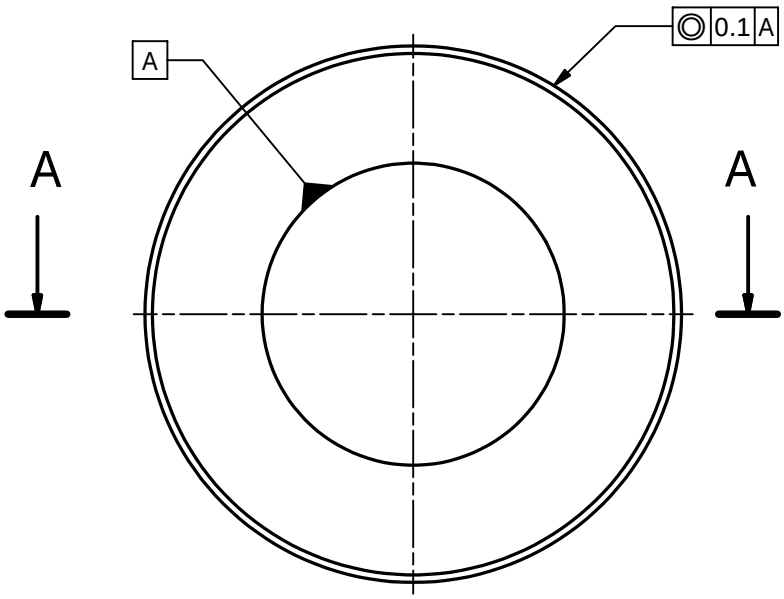

ISOMÉTRICO

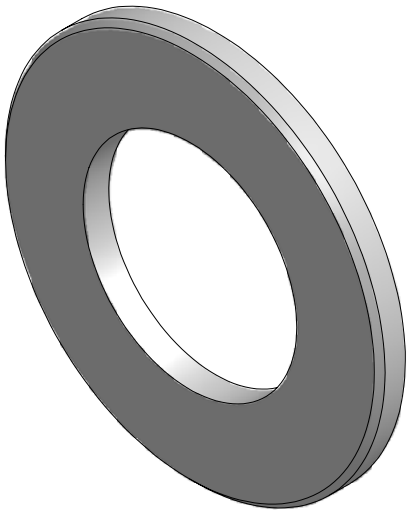

A-A (2 : 1)

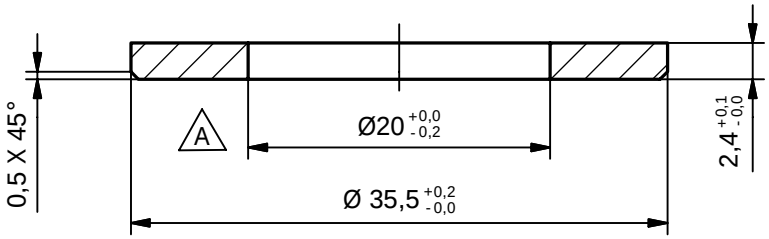

DUREZA: 80 - 85 SHORE A

ASMECON
ASEGURAMIENTO METROLÓGICO Y CONTROL

EQUIVALENCIAS DE MAQUINADOS DIN - ISO 1302 En Micrométros -- ANSI En Micropulgadas

ANSI	DIN - ISO 1302	ANSI	DIN - ISO 1302	ANSI	DIN - ISO 1302	ANSI	DIN - ISO 1302	DIN - ISO 1302
4	0,1	16	0,4	63	1,6	250	6,3	
8	0,2	32	0,8	125	3,2	500	12,5	

Acabados:

VARIACIONES MÁXIMAS PERMISIBLES DIMENSIONES EN mm. ACC. ISO 2768								
MAS DE 0 HASTA 3	MAS DE 3 HASTA 6	MAS DE 6 HASTA 30	MAS DE 30 HASTA 120	MAS DE 120 HASTA 400	MAS DE 400 HASTA 1000	MAS DE 1000 HASTA 2000	MAS DE 2000 HASTA 4000	MAS DE 4000 HASTA 8000
±0,1	±0,1	±0,2	±0,3	±0,5	±0,8	±1,2	±2,0	±3,0

Material:	Tratamiento:	Chaflánes	Radios	Dif. Angular	Dimensiones
MBF 807 Tipo B (Nitrilo del 34%) ò Neopreno W		0,5 x 45˚	0,5	0˚ 15'	mm

Diseñó	Fecha	Revisó	Fecha	Aprobó	Fecha	Escala	Proyección
ASMECON	2008-04-17	ASMECON	2008-05-15	METRO DE MEDELLÍN	2009-07-27	2:1	

Rev.	Coord.	Modificaciones	Vo.Bo.	Fecha
A		Se cambia Ø19,8 a Ø20	METRO	2009-03-13

Archivo No. 001113

Sistema	PUERTAS VHPAS
Subsistema	EQUIPO NEUM{ATICO
Equipo	CILINDRO ACCIONAMINETO
Descripción	ARANDELA BRIDA CIERRE CILIN. ACC.PT. VHP.

Tamaño	No. Documento	Hoja:	De:
A4	In001113	1	1
Rev.	Reemplaza a	No. Documento Ppal.	
A			

METRO DE MEDELLIN
CALIDAD DE VIDA

PROCESO DE INGENIERÍA
!POR LA SEGURIDAD DEL USUARIO!

ESTE PLANO Y TODA LA INFORMACIÓN EN ÉL CONTENIDA SON PROPIEDAD DEL METRO DE MEDELLÍN, EL USO INDEBIDO O LA REPRODUCCIÓN TOTAL O PARCIAL DE ESTE SIN LA PREVIA AUTORIZACIÓN DEL METRO DE MEDELLÍN PODRÁ SER DEMANDADO POR LA VIOLACIÓN A LOS DERECHOS DE AUTOR Y SE ATENDRÁ A LAS CONSECUENCIAS LEGALES ESTIPULADAS POR LA LEY.

Formato A4 210 X 297 según DIN 824 / 825